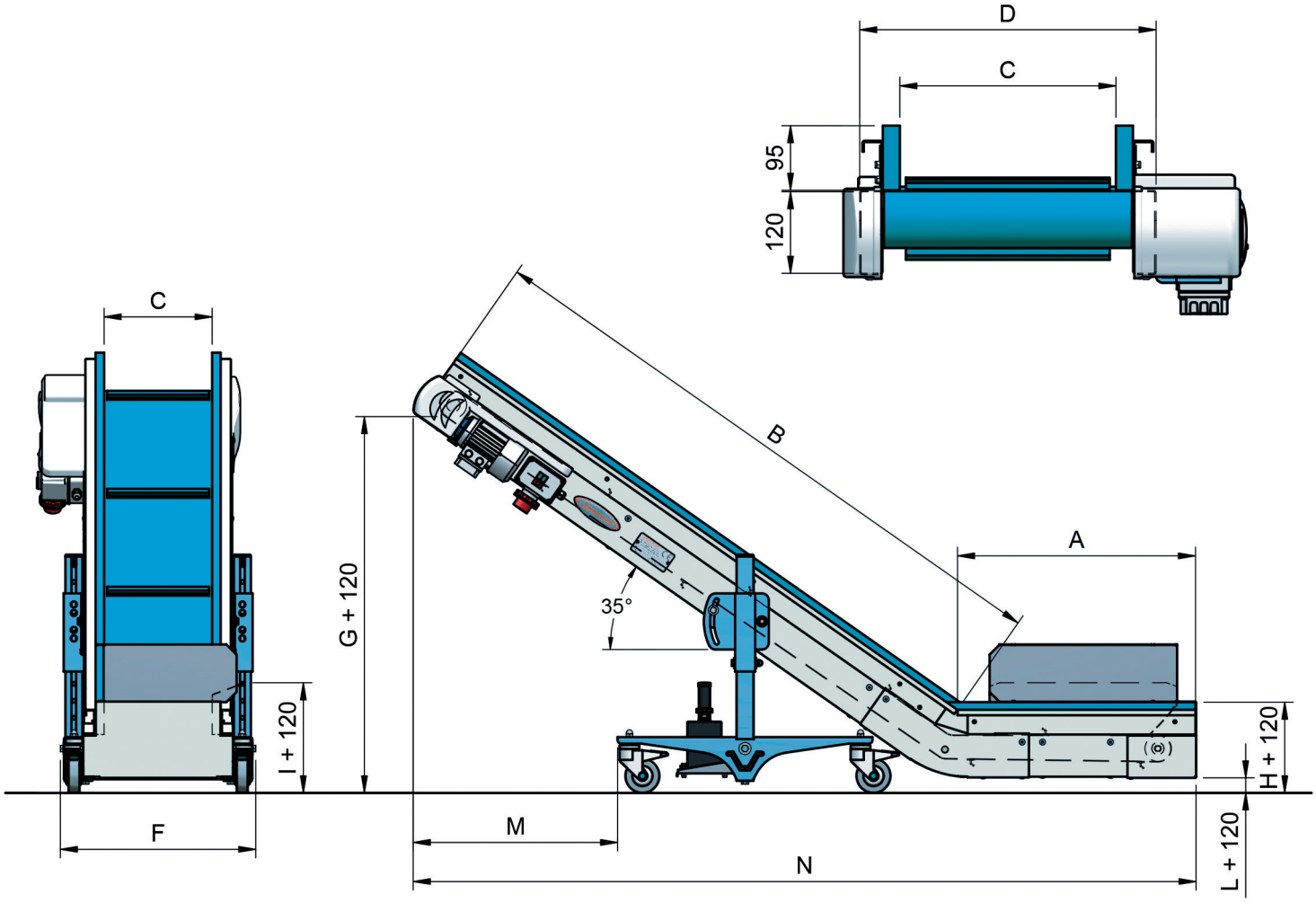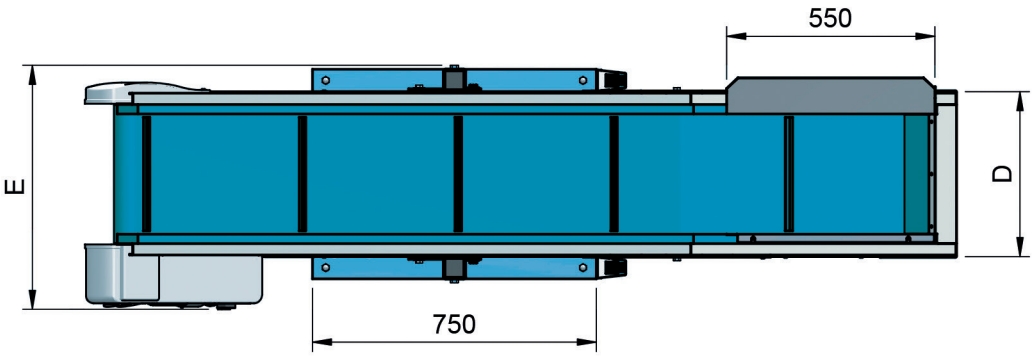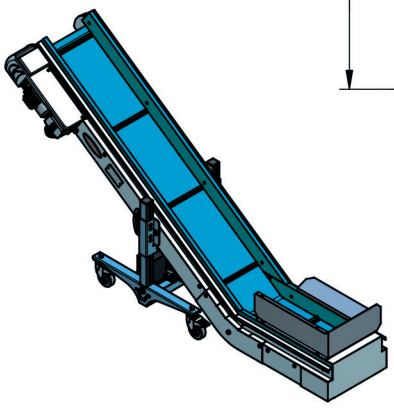MOD.	A	B	C	D	E	F	G	H	I	L	M	N	Kg
CB/1	700	1300	250	366	575	505	915	361	418	138	323	1894	110
CB/2	700	1300	320	436	645	575	915	361	418	138	323	1894	116
CB/3	700	1300	450	566	775	705	915	361	418	138	323	1894	126
CB/4	700	1800	250	366	575	505	1107	267	324	44	601	2304	122
CB/5	700	1800	320	436	645	575	1107	267	324	44	601	2304	128
CB/6	700	1800	450	566	775	705	1107	267	324	44	601	2304	140