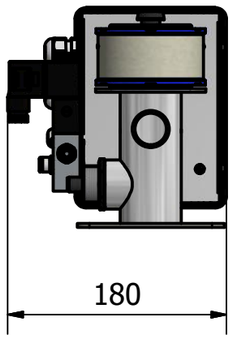

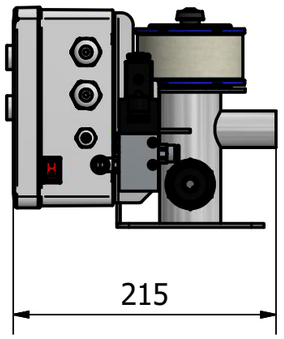

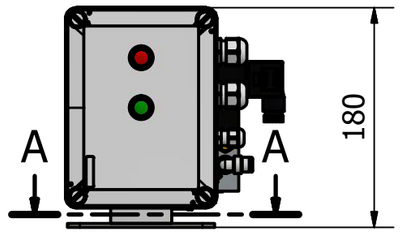

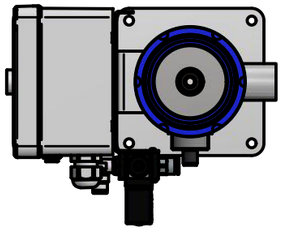

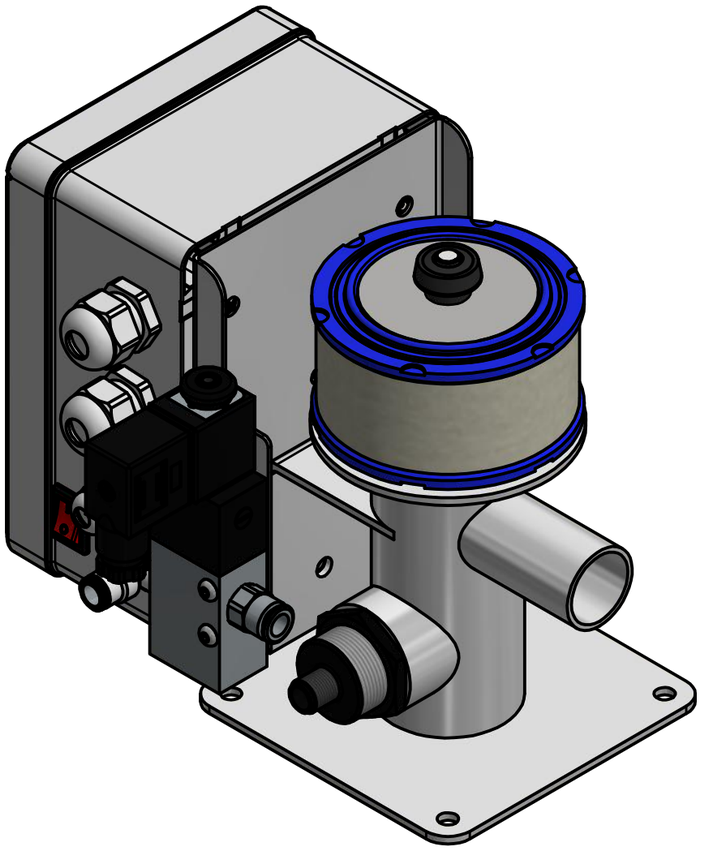

A-A (1 : 2)

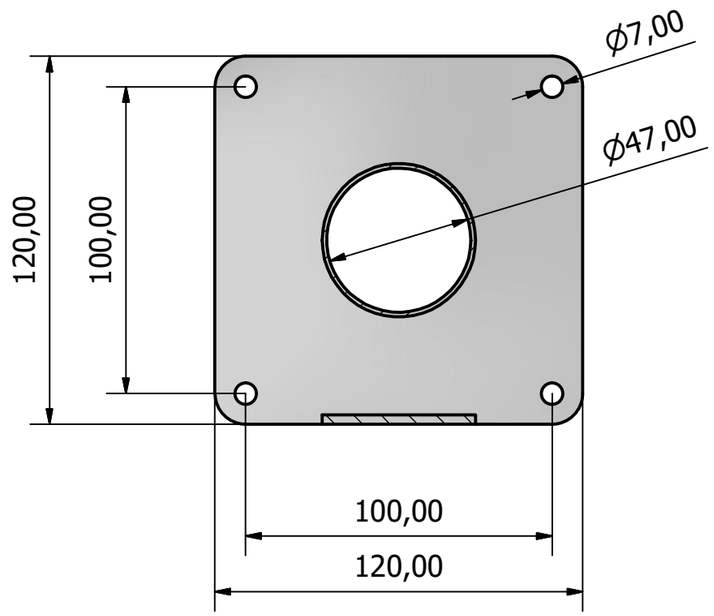

Progettato da	Controllato da	Approvato da	Data	Data	
SUPERVISOR				19/01/2018	

AVS01-C

Edizione	Foglio
	1 / 1